T pour sprinkleur

VT

Caractéristiques techniques

- **Dimensions (nominales) :**
  Longueur de tuyau : DN25/1″, DN32/1¼″, DN40/1½″ et DN50/2″.
  Sortie: DN10/⅜″, DN15/½″, DN20/¾″, DN25/1″
- **Données de pression :**
  Pression de service : 16 bar (232 psi)
- **Données de température :**
  Température de service : -20°C à +110°C
- **Finition :** galvanisé
- **Connexions :** sortie femelle filetée selon DIN 2999.
- **Note :** Pour l'alimentation direct d'un sprinkler jusqu'à un facteur K de 80.

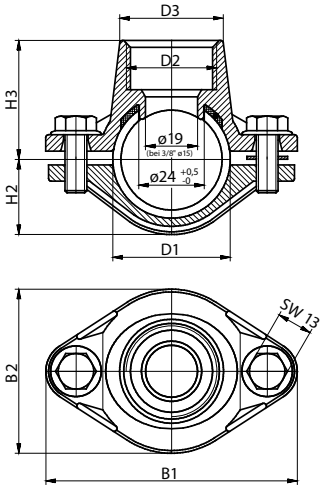

T pour sprinkleur - VT

Données physiques

Diamètre de tuyau D1		Sortie D2		Largeur de l'orifice G (mm)	Dimensions (mm/inch)					Référence	Nombre de boîtes	Poids (un.) (kg/lbs) (approx.)
SI	US	SI	US		D3	B1	B2	H2	H3			
DN25	1″	DN10	⅜″	24 +0.5-0	**25** / 1.0	**85** / 3.3	**48** / 1.9	**23.5** / 0.93	**29** / 1.14	VT01000037	50	**0.25** / 0.55
		DN15	½″		**25** / 1.0	**85** / 3.3	**48** / 1.9	**23.5** / 0.93	**29** / 1.14	VT01000050	50	**0.24** / 0.54
		DN20	¾″		**31** / 1.2	**85** / 3.3	**53** / 2.1	**23.5** / 0.93	**39.5** / 1.56	VT01000075	50	**0.29** / 0.64
		DN25	1″		**37** / 1.45	**85** / 3.3	**58** / 2.3	**23.5** / 0.93	**43** / 1.70	VT01000100	50	**0.32** / 0.70
DN32	1¼″	DN10	⅜″		**25** / 1.0	**92** / 3.5	**48** / 1.9	**28** / 1.1	**33** / 1.30	VT012500037	50	**0.26** / 0.56
		DN15	½″		**25** / 1.0	**92** / 3.5	**48** / 1.9	**28** / 1.1	**33** / 1.30	VT012500050	50	**0.25** / 0.55
		DN20	¾″		**31** / 1.2	**92** / 3.5	**53** / 2.1	**28** / 1.1	**43.5** / 1.71	VT012500075	50	**0.32** / 0.70
		DN25	1″		**37** / 1.45	**92** / 3.5	**58** / 2.3	**28** / 1.1	**47.5** / 1.87	VT012500100	50	**0.40** / 0.88
DN40	1½″	DN10	⅜″		**25** / 1.0	**97** / 3.8	**48** / 1.9	**31** / 1.22	**36** / 1.42	VT01500037	50	**0.28** / 0.62
		DN15	½″		**25** / 1.0	**97** / 3.8	**48** / 1.9	**31** / 1.22	**36** / 1.42	VT01500050	50	**0.28** / 0.62
		DN20	¾″		**31** / 1.2	**97** / 3.8	**53** / 2.1	**31** / 1.22	**46.5** / 1.83	VT01500075	50	**0.33** / 0.73
		DN25	1″		**37** / 1.45	**97** / 3.8	**58** / 2.3	**31** / 1.22	**50.5** / 2.00	VT01500100	50	**0.42** / 0.93
DN50	2″	DN10	⅜″		**25** / 1.0	**112** / 4.4	**48** / 1.9	**37** / 1.46	**42** / 1.65	VT02000037	50	**0.32** / 0.70
		DN15	½″		**25** / 1.0	**112** / 4.4	**48** / 1.9	**37** / 1.46	**42** / 1.65	VT02000050	50	**0.31** / 0.68
		DN20	¾″		**31** / 1.2	**112** / 4.4	**53** / 2.1	**37** / 1.46	**52.5** / 2.06	VT02000075	50	**0.37** / 0.82
		DN25	1″		**37** / 1.45	**112** / 4.4	**58** / 2.3	**37** / 1.46	**56.5** / 2.22	VT02000100	50	**0.45** / 0.99

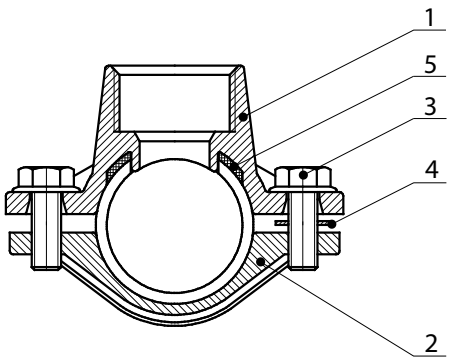

T pour sprinkleur - VT

Matériaux

Article	Description	Matériau
1	Élément de jonction	Acier (galvanisé)
2	Demi-collier	Acier (galvanisé)
3	Vis à tête hexagonale M8	Acier (galvanisé)
4	Rondelle de frein	Plastique
5	Joint statique	EPDM

T pour sprinkleur - VT

Installation

1. Percez un trou de diamètre 24$^{+0,5}$ mm, ébavurez et nettoyez des déblais de forage.
2. Vérifiez le joint pour un ajustement correct et installez le VT.
3. Serrez uniformément les vis à tête hexagonale (environ 20 Nm).
4. Composante prêt à l'emploi.

2005-04-30 Traduit en français

Avertissement : le présent document est une traduction et n'entraîne aucun engagement quant à sa précision et son exhaustivité.
L'original en langue anglaise du 2012-06-04 reste le document de référence.

Fabriqué pour Viking SupplyNet par Virotec® Rohrtechnik GmbH & Co. KG. Consultez la fiche technique du fabricant. Les spécifications peuvent être modifiées sans avis préalable.